闽制00000132

关注顶尖微信
aclas5710085

LS6X 条码标签秤

用户手册

厦门顶尖电子有限公司

售后电话:0592-5710019

地址：中国福建厦门火炬园光厦楼

电话：0592-5710085　　传真：0592-5710029

网址：www.aclas.com　　邮箱：pt@aclas.com

说　　明

关于 PLU 单品编辑、热键资料下载、追溯码编辑、标签编辑以及相关参数设置等说明请参阅随附光盘中的标签秤软件操作手册。

目 录

1 概述 ..... - 1 -

2 注意事项 ..... - 2 -

3 技术规格 ..... - 3 -

4 外观及外形尺寸 ..... - 4 -

4.1 外观图 ..... - 4 -
4.2 外形尺寸图 ..... - 5 -
4.3 配件 ..... - 6 -

5 安装说明 ..... - 7 -

5.1 显示屏安装 ..... - 7 -
5.2 热键插片安装 ..... - 8 -
5.3 无线模组安装 ..... - 9 -
5.4 装纸说明 ..... - 9 -
5.4.1 热敏标签纸的安装 ..... - 10 -
5.4.2 收据纸的安装 ..... - 11 -
5.4.3 无底纸安装 ..... - 12 -
5.4.4 装纸挡片安装说明 ..... - 13 -
5.5 按键布局图 ..... - 14 -

6 常用的简易操作 ..... - 14 -

6.1 开关机 ..... - 14 -
6.2 称重计价 ..... - 15 -
6.3 去皮操作 ..... - 16 -
6.4 以颗计价 ..... - 17 -
6.5 打折 ..... - 18 -
6.6 变价 ..... - 19 -
6.6.1 永久变价 ..... - 19 -
6.6.2 临时变价 ..... - 19 -
6.7 选择计价单位 ..... - 21 -
6.8 常用键操作 ..... - 22 -
6.9 一些简易操作 ..... - 22 -
6.9.1 价格标签印制 ..... - 22 -
6.9.2 快速复印 ..... - 23 -
6.9.3 收据打印 ..... - 23 -
6.9.4 不回收卷纸的使用 ..... - 23 -
6.9.5 自动快速包装 ..... - 24 -
6.9.6 定重包装 ..... - 24 -
6.9.7 定价包装 ..... - 24 -
6.9.8 拼盘的使用 ..... - 25 -

7 功能设定 ..... - 26 -

7.1 PLU 设定 ..... - 26 -
7.1.1 PLU 输入 ..... - 26 -
7.1.2 PLU 信息修改 ..... - 27 -
7.2 系统设定 ..... - 27 -
7.2.1 LCD 背光常亮时间 ..... - 28 -

7.3 功能锁定 ..... - 29 -
7.4 锁定标签秤 ..... - 30 -
8 通讯网络安装 ..... - 31 -
8.1 有线以太网网络安装 ..... - 31 -
8.2 无线以太网网络安装 ..... - 32 -
8.3 连接加工工序 ..... - 33 -
9 电子标签秤故障排除 ..... - 34 -
10 附录 ..... - 38 -
10.1 附录一 条形码编码对照表 ..... - 38 -
10.2 附录二 生鲜商品的批次管理 ..... - 41 -
10.3 全国各大城市代码及重力加速度对照表 ..... - 42 -

1 概述

独家功能

※全独家防虫设计能防止蟑螂等小虫子钻入机体，造成各种故障，对水产部门特别重要。（专利）
※专利可掀可插式专利热键插片(112*2 键)，单键即可快速操作，不必死记并键入多位货号(易错且操作慢)，避免店内排长龙，泡水后也可抽出。通过电脑软件可随意调整热键顺序并立即打印出来。
※具快速更换打印模组,故障机可做快速简易现场换修，不需专业维修人员。
※在同一台秤中每一单品可独立选用不同的条码格式和计价单位，灵活自由。
※世界首家以 POS 网络管理观念设计的标签秤。独家提供 PLU 管理软件，网络管理软件，标签编辑软件，加上 18 码条码功能，使生鲜部门纳入电脑进销存管理，突破长久以来生鲜管理不易的“超市黑洞”问题。
※首家提供标签图形编辑软件的标签秤。能在 30×30mm~60×109mm 范围内自由设定标签尺寸，大幅度降低标签成本。
※无底标签纸机型（LS6XN）可选购，打印无底标签纸可大大节约成本且极其环保：①最小可打印高度为 30mm 无底标签纸，大大节省了耗材；②节省材料及仓储费用，为客户节约成本；③使用无底标签纸比有底标签纸可容纳多一倍纸张数

优秀功能

※印字黑度可根据标签纸感度进行调整。又有电压温度变化自动补偿，使本机印字头寿命比一般机器长 2 至 3 倍。
※印表机可装入 1000 张标签（60*40mm）的卷纸。其它厂家同类产品只能装 800 张标签的纸卷。
※独家免开机壳升级程序功能。方便、快速，使您的秤永不落伍。
※可列印各国文字之标签、底纹、单品名称。
※支持打印追溯码和营养信息
※简单易懂的装纸操作，可快速更换标签纸。
※支持广域网访问，可通过以太网更新数据
※对帐功能：秤上数据可实时上传至上位机，如价格与 PC 端价格不一致时，如打折、价格有误等可以实时对帐，避免由于价格不及时更新或误操作导致不必要的损失。
※强大的打折功能：不同时间段可设定不同的折扣，操作灵活。
※具无线 WIFI 机种(LS6XW)，可通过无线网络，不需布线即可完成数据传输，也方便促销时临时加秤的需要。
※条码可旋转 90° 打印，使用条码标签作为低成本防盗标签成为可能，并可以延长打印头使用寿命及节省标签纸成本之效果。

后台软件

※提供强大图形编辑功能之 Windows 软体，印出所见所排之 True Type 图形商标标签。用户不必为图形商标而大量库存预印标签，也降低经销商给客户试用之推广阻力。可由扫描器编入图案，特效文字，增加标签之促销效果。可籍电话线作远方资料传输及程式升级，节省经销商及用户间的维护成本，也可籍此建立管理网络，由电脑中心控管远方销售点之货号变动，价格增减，库存管理等等
※具有类似 Excel 操作的 PLU 管理软体(PLU Manager)。在此软体中可输入 PLU 中文品名、

货号、单价、说明内容、包装期限等，并可编辑及以镭射印表机或彩色喷墨机印出图形文字兼并的 112×2 个 PLU hot key 插片,易学方便实用。
※可在 PC 上设定下位机的参数及密码，由后台锁控下位机的功能键，控制下位机的操作。如:打折键 、PLU 编辑键的封锁、也可由前台人员在秤上输密码解锁，功能方便灵活。
※提供与 POS 的接口技术文件，POS 系统可以很容易地对接。并可把本公司的网管软件融入后台软件，达成集成化，自动化之效果。
※世界独家具有 FTP 功能，支持 GBK 大字符集，支持 UNICODE，对 NT、Unix、Internet 之后台软件能高度相容紧密连结。

- 单品管理

※每个单品(PLU)可选择独立的条码格式。(例 18 码、EAN13、EAN8 等)及生鲜码、包装类型，信息条文等丰富信息，使生鲜部门可依商品特质个别选用，极利电脑化管理。
※每个单品可选择带价格或不带价格的 PLU 可临时输入价格。
※每个单品可独立地选用丰富的计价重量单位。(g、10g、50g、100g、500g、600g、kg、oz、)

2 注意事项

- 如将秤直接置于钱箱上且称重物≥10KG 时，有可能导致钱箱无法正常开启或者出现秤称重不准现象，因此，为保证秤以及称重的稳定性，请尽量避免将秤放在钱箱上。
- 在雷雨天气请拔掉电源线等与外界连接的导电体；
- 在开机情况下，请不要插拔任何部件及连线（USB 设备除外）；
- 非专业者或非授权人员，请勿随意开启产品的外壳；
- 请不要将杂物或液体溅入本产品，也不要将任何物品塞入本产品的内部，否则可能会导致内部组件的短路而引起火灾或触电；请使用软件关机方法，勿直接拔掉插头或关闭电源，否则将影响机器的正常使用；
- 请勿用湿手插拔电源插头，否则可能导致触电。切勿过度弯折或缠绕电源线并避免在电源线上放置重物，否则可能会因为电源线破损，导致触电引起火灾；
- 使本产品和电源线远离加热器，否则可能导致触电或起火；
- 产品如发出异常声响、散发焦味或冒烟，请立即拔下电源插头，并与我司服务中心联系；
- 请勿允许儿童攀爬本产品，否则产品可能会坠落，导致人身伤害；
- 请勿在本产品周围使用或放置易燃喷剂或物品，否则可能导致爆炸或起火；
- 本机首次使用确保充电四小时以上，确保充满电。使用过程中避免过放电，否则会导致电池容量受损及数据丢失；
- 请使用优质光滑热敏纸，否则会导致热敏头印字不清晰及损坏；
- 产品免费保修期以合同约定为准（整机和打印头等易损件有所区分），打印头为易耗品，会因为热敏纸品质影响寿命，若客户向顶尖公司购买有品质保障的热敏纸，可延保至 50KM。

3 技术规格

可选机型	LS6X	LS6RX	LS6NX
显示	48*112 带背光 LCD 显示	32*264 带背光 LCD 显示	65*132 带背光 LCD 显示
客显	48*112 带背光 LCD 显示	32*264 带背光 LCD 显示	65*132 带背光 LCD 显示
最大秤量	3kg/6kg, 6kg/15kg, 15kg, 15kg/30kg, 30kg		
检定分度值	1g/2g, 2g/5g , 5g, 5g/10g, 10g		
最小秤量	20g, 40g, 100g, 100g, 200g		
最大去皮	-2.999kg, -5.998kg, -5.995kg, -14.995kg, -14.990kg		
键盘	112X2 个 PLU 热键插片，可通过 PC 快速输入及下载 PLU		
PLU 编程数据	生鲜码，单品名称，货号，单价，计价单位，保鲜天数，皮重，条码，部门，包装重量，包装类型（正常，定重，定价，定重定价），信息一，信息二，标签格式，折扣，热键		
数据存储量	内存：16M，秤上可存储 8 种标签格式 12000 个单品，12000 条信息		
打印速度	80 毫米/秒		
通讯接口	以太网接口; 串口		
标签尺寸	宽度：30mm~56mm，长度：30mm~109mm		
工作温度范围	0℃～40℃		
工作湿度	5%R.H.- 85%R.H.		
电源	AC 100~240V，50/60Hz		
秤盘尺寸	长度：342.5mm，宽度：261mm，高度：13.5mm		
准确度等级	Ⓘⅲ		
关键零部件	传感器（L6D）： 生产厂家：中航电测仪器股份有限公司 精确度等级:C3 电源板(P-1364)：生产厂家：厦门鑫森海电子有限公司 规格:24V2A		
型式批准证书号	R76/1992-CN1-07.01		
执行标准	GB/T 7722-2005		

4 外观及外形尺寸

4.1 外观图

LS6 长屏

LS6 方屏

LS6 无杆

4.2 外形尺寸图

LS6 长屏

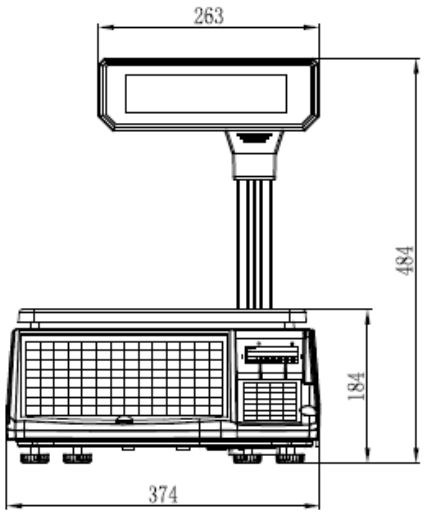

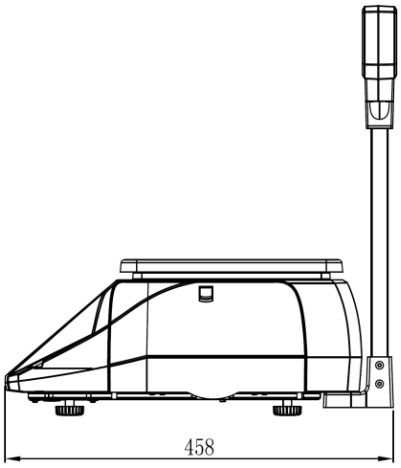

LS6 方屏：

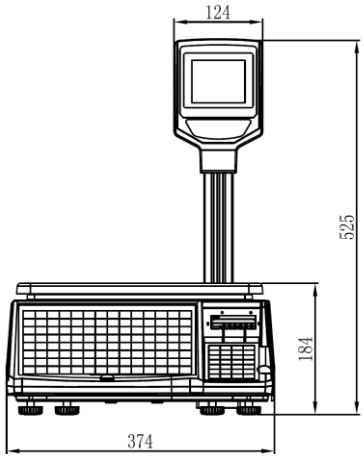

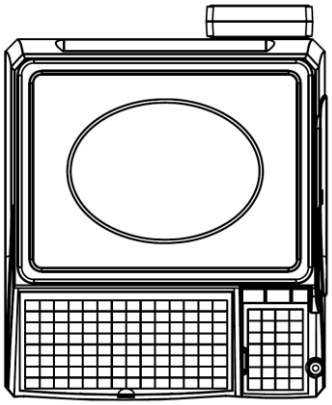

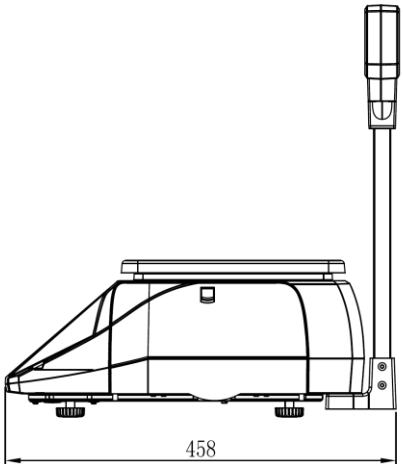

LS6 无杆：

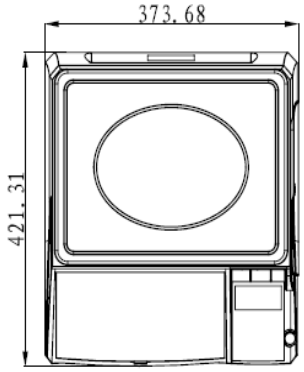

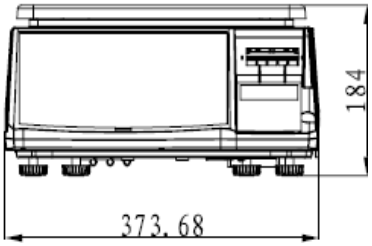

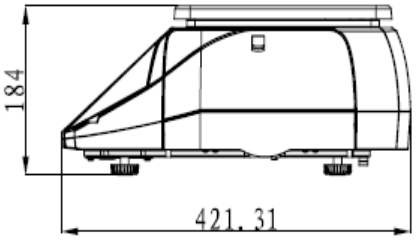

4.3 配件

打开包装，您的包装箱内应包括以下物品。
若物品出现损坏或遗失，请联系您的经销商以寻求帮助。

（1） 主机组
（2） 光盘
（3） 秤盘
（4） 电源线
（5） 保证卡
（6） 快速操作手册
（7） 保险丝 1A *2
（8） 空白热键插片
（9） 显示盒组(限带杆机型)

5 安装说明

5.1 显示屏安装

注：若您购买的是无杆机型，可跳过此章节。

当用户拆开包装，在正常使用标签秤前，首先必须进行显示屏安装。在销售过程中，显示屏可显示商品的相关信息，如价格、重量、生产日期等。请按以下说明步骤进行安装。

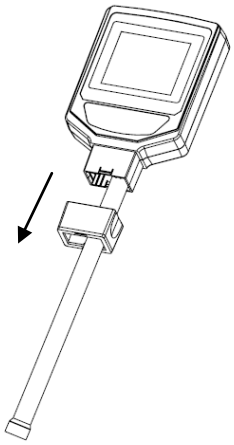

1.取下‘显示盒锁紧套’。

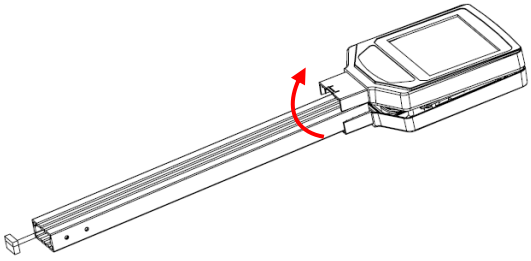

2.将显示盒上盖掀起 3°～5°，将排线穿过显示杆，并将显示杆放入显示盒中。

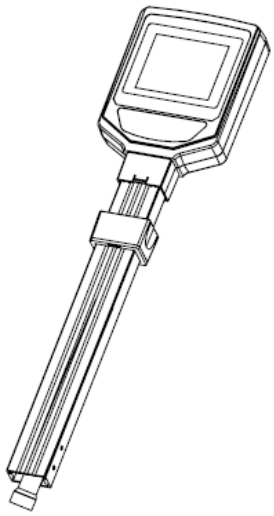

3.合上显示盒前盖（注意不要卡住排线！），并锁上显示盒锁紧套。

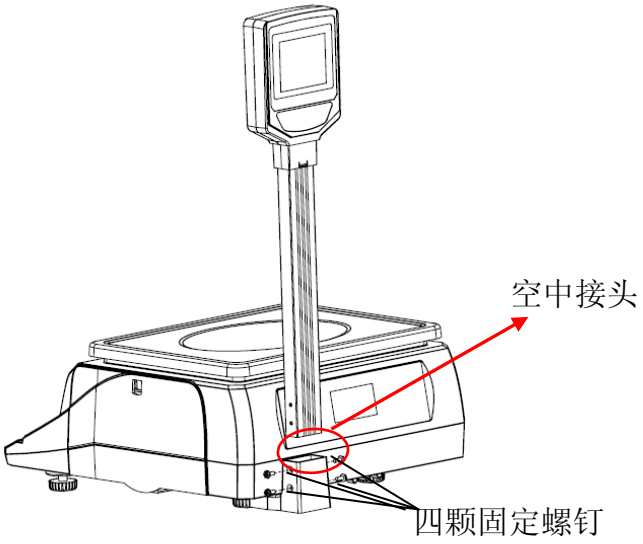

4 先将空中接头对接后置入显示杆中，再将显示杆插入固定座中，并锁上螺钉即可。

注：为避免压坏导线，安装时请务必将空中接头塞进显示杆。

5.2 热键插片安装

注：单品热键资料编辑请参考随附光盘中的 PC 管理软件使用手册“创建 PLU 资料/如何制作热键”。将打印好的热键插片，用剪刀或刀片沿剪裁线剪下，并插入按键彩片底下，具体步骤请参考如下图示：

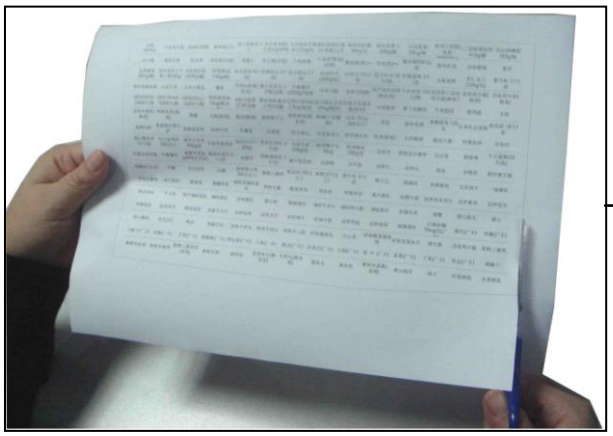

将打印出来的热键插片沿虚线边框剪下。

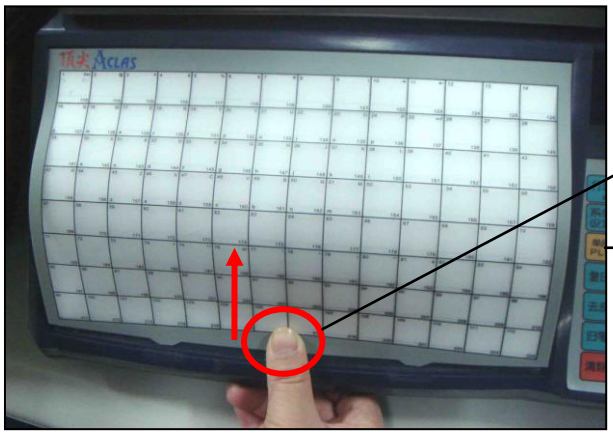

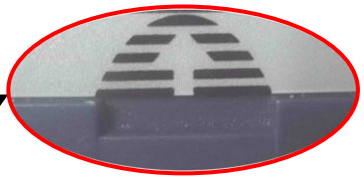

从底部卡槽处按箭头所指方向向上推起按键彩片。

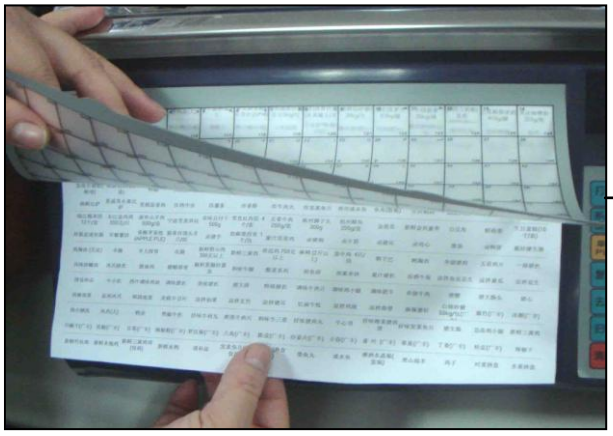

将剪好的热键插片插入按键彩片底下。

注：插入热键插片时，请不要过角度过高掀起按键彩片，以免损坏彩片。

5.3 无线模组安装

若您购买的是无线秤，在正常使用前，请先按以下步骤安装好无线模组：

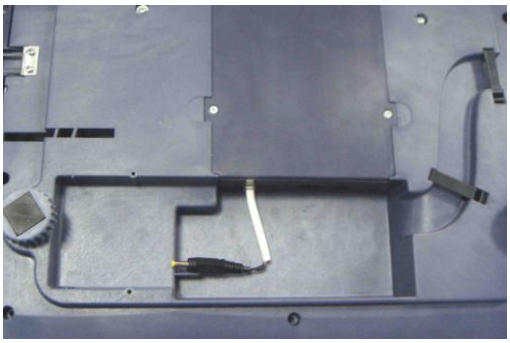

1 将秤翻转置于桌面上。

2 按照以上图示，插好电源线和以太网线。

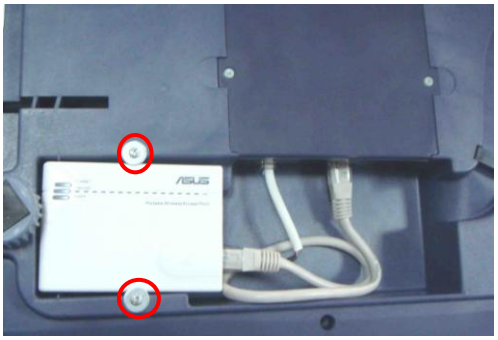

3 如上图所示，锁好螺丝，将无线模组固定在秤上。

5.4 装纸说明

当纸卷用完要更换新的纸卷时，可按以下步骤进行安装：

打开打印机侧盖。

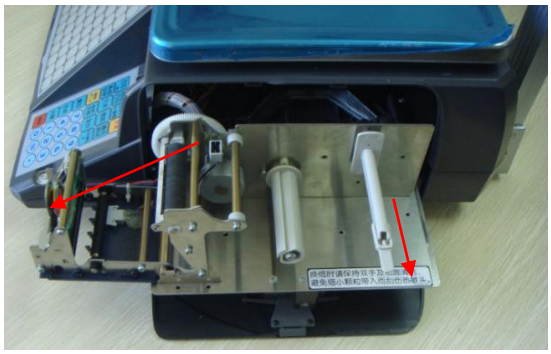

拉出打印机；打开打印头并拨平纸卷档片。

5.4.1 热敏标签纸的安装

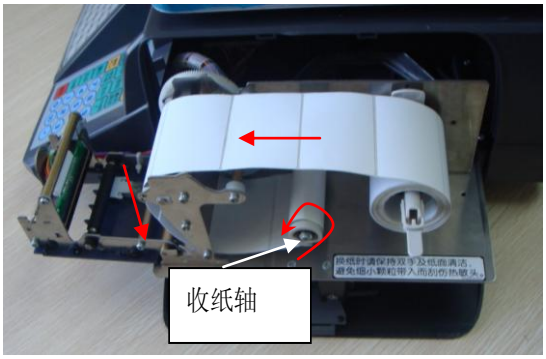

撕下前几张标签纸，将底纸卡入纸卷轴内，卷入收纸轴。

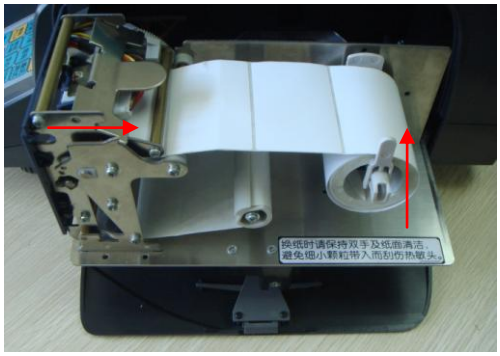

竖起纸卷挡片，并往纸轴前端推，直至压紧纸轴。合上打印头。

合上打印头，将打印头放回主机。

合上打印机侧盖。

◆ 标签纸说明

顶尖公司使用在各种标签秤上的标签纸大体上分为：缝标标签纸（即无缝标签纸）和有缝标签纸（宽缝和窄缝纸）两种，如下图所示：

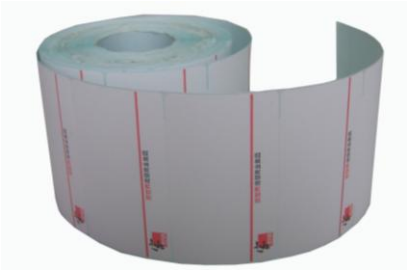

缝标标签纸（无缝标签纸）

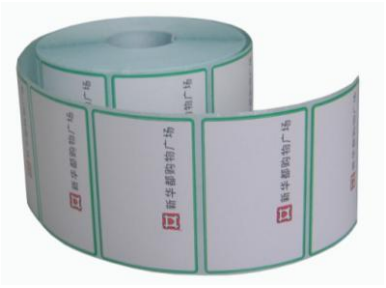

有缝标签纸（缝宽 2mm）

出货时我司系统默认用有缝标签纸，如果需要临时更换成缝标标签纸需进行相关设置，详见第 7.2 章节系统设定。

目前市场上流通着不同种类的热敏标签纸，由于顶尖公司的标签秤与其它厂商标签秤相比有其与众不同之处，因此建议使用顶尖公司生产的标签秤的同时也使用顶尖公司出厂的与其

配套的标签纸。

顶尖公司生产的热敏标签纸采用进口原纸，环保原材料，厚度适中，敏感度高，成本低廉等特点，定购时较灵活，可依据客户需求定制规格。如有需要可与顶尖公司售后服务部洽谈，电话：0592-5710019，或可登录顶尖公司网站定购：www.aclas.com。

5.4.2 收据纸的安装

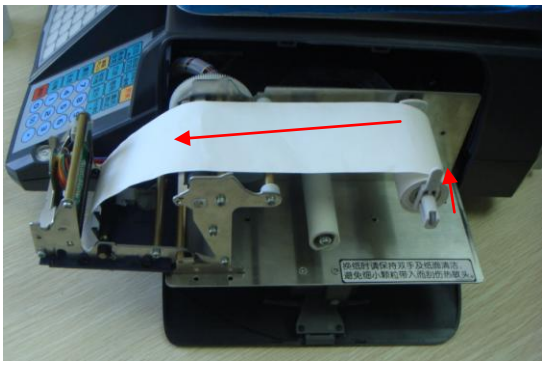

按箭头方向将收据纸穿过打印头，竖起纸卷挡片，并往纸轴前端推，直至压紧纸轴，并合上挡片。

按箭头方向合上打印头。

合上打印头，将打印头放回主机。

合上打印机侧盖。

注：若使用热敏纸，请在系统设置里面选择‘收据纸’此项。相关设置请参照第 6.9.3 章节收据打印。

5.4.3 无底纸安装

注：无底纸打印模块与收据纸以及标签纸的打印模块有所不同，若贵司原购买的为标签纸打印模块，现欲更换为无底纸打印模块，请与我司售后服务部联系。

注意：在使用无底纸时，请先预设好以下两点：

1） 长按【系统设定】键进入系统设置，按【←】或【→】直至 LCD 显示“设为缝标纸”,再按【打印/确认】键确认，此时请结合【←】或【→】键直至 LCD 显示“是”，按【打印/确认】键确认。在此过程中，可按【清除】键退出设置。

2） 长按【系统设定】键进入系统设置，按【←】或【→】键直至 LCD 显示“纸张类型”，再按【打印/确认】键确认，此时请结合【←】或【→】键直至 LCD 显示“黑标标签”，按【打印/确认】键确认。在此过程中，可按【清除】键退出设置。

若预打印太多，可通过同样方式，进入系统设置，通过“对齐”微调。

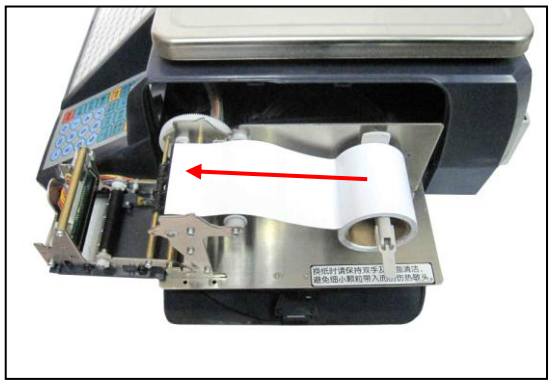

1.将无底纸纸卷装入纸轴。

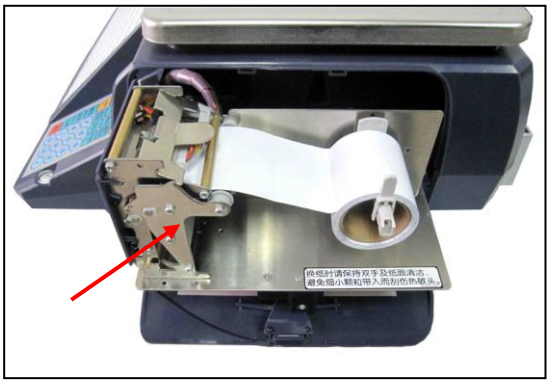

2. 竖起纸卷挡片，并往纸轴前端推，直至压紧纸轴。合上打印头。

注意：安装无底纸时，建议将无底纸的缝标（如虚线②所示）与接收光电组对齐（如虚线①所示）；无底纸前端应尽量与橡胶辊平行，并放置在胶辊中间。

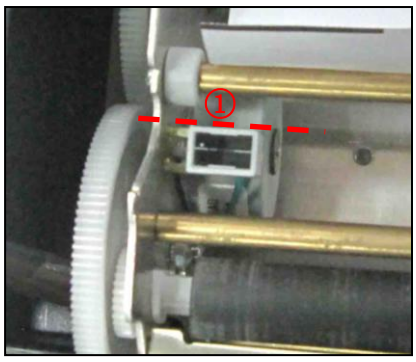

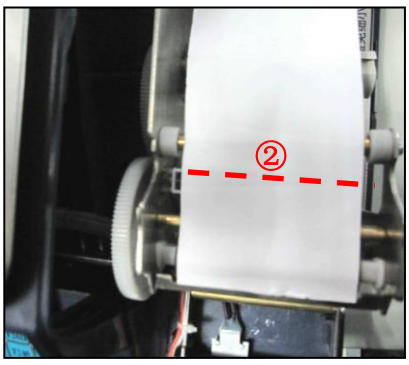

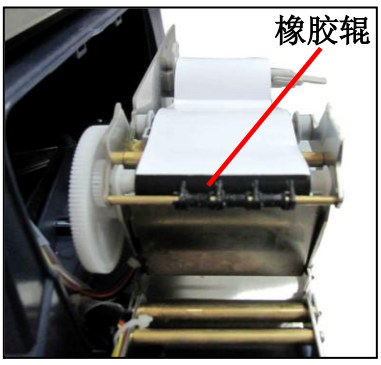

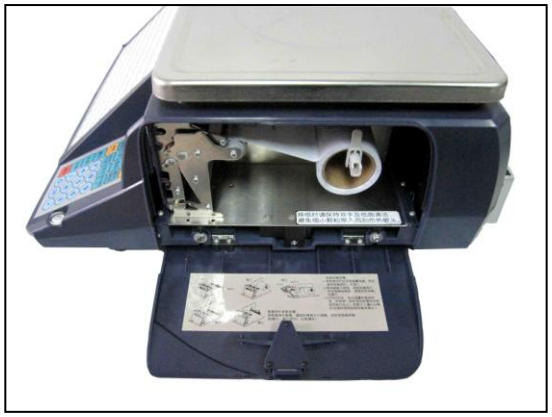

3. 将打印头放回主机。

4. 合上打印机侧盖。

5.4.4 装纸挡片安装说明

如纸卷挡片脱落，请及时将其卡入纸轴，并拉至纸轴末端（如下图所示），以免遗失。

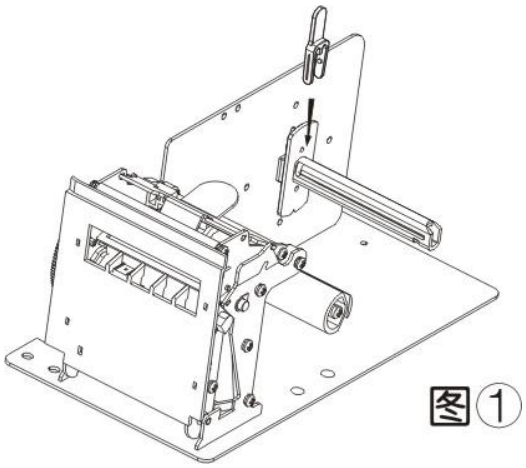

图①

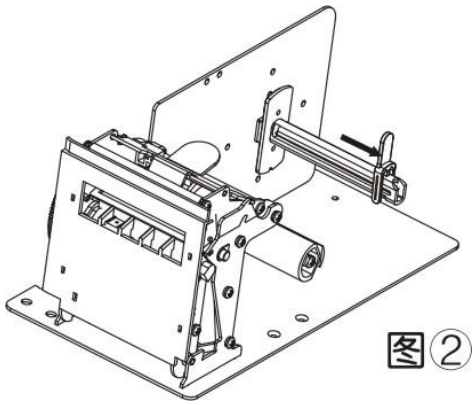

图②

5.5 按键布局图

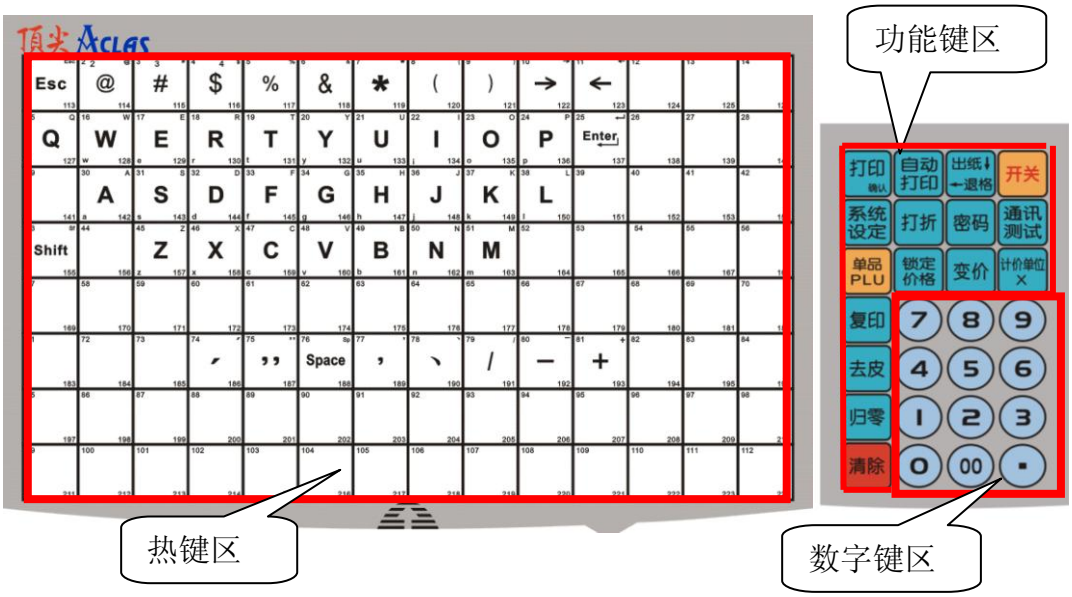

注：① 长按“出纸/退格”键两秒，标签秤将自动对齐标签纸位置，也可按此键进行微调。

②若在第一次按“出纸”键后，标签纸还未对齐，请再按“出纸”键对标签纸进行重新定位。

6 常用的简易操作

6.1 开关机

硬开机：

通上电源后,将标签秤底部的电源‘开/关’ 拨至开处，显示屏依次出现 IP 地址、版本号、自检倒计数 “9、8、7..... 0”,此后进入销售模式。

[注]：1）自检时切勿按下任何按键，因为这样会改变秤的设置，使秤无法正常使用。

2）开机时确保秤盘上没有东西。

软开/关机： 按 开关 键 2 秒钟

断开电源即为硬关机，本公司强烈建议在百货、超市有网络或有下载资料的情形下,一般不要拨掉电源插头,应使用开关键开关机。

6.2 称重计价

总共有 3 种称重计价法，如果 PLU（单品）资料已从后台服务器 PC 下载或已在秤中预先编辑，操作步骤如下第一种和第二种；如果 PLU 资料未由后台服务器 PC 下载或未在秤中预先编辑，操作步骤如下第三种。

在“自动打印”状态下时,在重量和单价都为非零的条件下时,只要重量一稳定,系统就将打印标签。显示屏上的“自动”箭头亮,这就表示系统处于自动打印状态。按“自动打印”键可切换状态。我们建议使“自动打印”状态为缺省状态。

秤盘上无物体或秤盘上有物体按“归零”键，使物重为零且“零点”箭头亮则为零点状态。下述操作方法包括去皮操作,以颗计价,打折,变价操作方法都处于自动打印状态。若不处于自动打印状态,即自动打印箭头不亮时,为了打印出标签需按 [打印] 键。

操作方法一:热键操作步骤

交易例子:售出 2kg 的葱,假设葱对应的热键为 01,单价为￥1.50/kg。

操作步骤	按键	箭头状态		显示			注释
		[零点]	[自动]	重量	单价	总价	
1 按归零键使秤称重为零。	[归零]	◀	◀	0.000kg	0.00	0.00	若已为零状态,可忽略此步。
2.放上重量为 2kg 的葱。			◀	2.000kg	0.00	0.00	
3.在大键盘上按此商品对应的热键 01。	[1]		◀	2.000kg	1.50	3.00	

热键共有 224 个,并可通过后台 PC 随时更改和打印插片。

上述热键操作方法适合于热键 1-112 的操作步骤；至于热键 113-224 的操作步骤为：

按 [单品 PLU] ＋商品所对应的热键。

为了现场操作人员的操作方便，所有的 PLU 都可以打印出最新的插片。打印功能由后台 PC 设置。

操作方法二: 一般操作步骤

交易例子:售出 2kg 的葱。葱对应的生鲜码为 10,单价为￥1.50/kg。

操作步骤	按键	箭头		显示			注释
		[零点]	[自动]	重量	单价	总价	
1.按归零键使秤称重为零。	[归零]	◀	◀	0.000kg	0.00	0.00	若已为零状态,可忽略此步。
2.放上假设重为 2kg 的商品。			◀	2.000kg	0.00	0.00	
3.在小键盘上输入生鲜码,假设为 10。	[1] [0]			0.000kg	0.10	0.00	
4.按[单品 PLU]键。	[单品 PLU]		◀	2.000kg	1.50	3.00	

操作方法三：适合于未预设的 PLU

操作步骤	按键	箭头		显示			注释
		零点	自动	重量	单价	总价	
1.按归零键使秤称重为零。	归零	◀	◀	0.000kg	0.00	0.00	若已为零状态可忽略此步。
2.按住计价单位直到听到“嘀”的长鸣声后再按此键，选择正确的计价单位假设选 kg。	计价单位	◀	◀	0.000kg	0.00	0.00	
3.使用小键盘输入单价例如 2.00。	2 0 0	◀	◀	0.000kg	2.00	0.00	
4. 放上称重商品.假设重为 1kg。			◀	1.000kg	2.00	2.00	
5.按打印 确认	打印 确认		◀	1.000kg	2.00	2.00	

6.3 去皮操作

此操作只适用于称量需要包装的商品,如鸡蛋,豆子,甜不辣等。有两种方法分别使用于包装物与商品分离和包装物与商品未分离的情形。

操作方法一:适合于包装物与商品分离的销售操作。

交易例子:售出一箱苹果.苹果的单价为￥6.0/kg,假设热键为 05,重为 2.0kg。

操作步骤	按键	箭头状态			显示			注释
		零点	自动	去皮	重量	单价	总价	
1.放上假设重量为 1.000kg 的容器或包装盒.			◀		1.000kg	0.00	0.00	
2.按去皮键.	去皮	◀	◀	◀	0.000kg	0.00	0.00	
3.放上一箱苹果.			◀	◀	2.000kg	0.00	0.00	
4.在大键盘按苹果的热键 05.	05		◀	◀	2.000kg	6.00	12.00	
5.称重完毕按去皮键消除.	去皮	◀	◀		0.000kg	0.00	0.00	显示屏上“去皮”三角消失,表示已退出去皮状态

操作方法二:适合于已知皮重且包装物与商品不分离的销售操作。
交易举例:售出一箱苹果。苹果的单价为￥6.0/kg,皮重为 1.000kg,苹果和箱重共重 2.000kg。

操作步骤	按键	箭头状态			显示			注释
		零点	自动	去皮	重量	单价	总价	
1.按归零键使秤称重为零。	归零	◀	◀		0.000kg	0.00	0.00	若已为零状态,可忽略此步。
2.在小键盘输入皮重。	1 0 0 0	◀	◀		0.000kg	10.00	0.00	
3.按去皮键。	去皮		◀	◀	-1.000kg	0.00	0.00	
4.放上一箱苹果。			◀	◀	1.000kg	0.00	0.00	
5.在大键盘上按苹果的热键 05。	05		◀	◀	1.000kg	6.00	6.00	
6.称重完毕取下苹果按 去皮键消除。	去皮	◀	◀		0.000kg	0.00	0.00	“去皮”三角消失,表示已退出去皮状态。

6.4 以颗计价

有 2 种以颗计价的操作方法,按热键销售请参考操作方法一,按生鲜码销售请参看操作方法二。
操作方法一:热键操作步骤。
交易例子:现售出瑞士蛋糕盒十只,其对应的热键为 05。设置为 PCS/kg。

操作步骤	按键	箭头状态		显示			注释
		零点	自动	重量	单价	总价	
1.在小键盘上输入颗数 10。	1 0	◀	◀	0.000 kg	0.10	0.00	
2.按计价单位 键。	计价单位	◀	◀	0.000 kg	0.00	0.00	按计价单位之后,显示屏回初始状态。
3.在大键盘上按蛋糕盒相对应的热键 05。	05	◀	◀	0.000kg	3.00	30.00	

操作方法二:一般操作方法
交易例子:现售出瑞士蛋糕盒十只,其对应的生鲜码为 900001，单价为 3.00， 单位设置为 PCS/kg。

操作步骤	按键	箭头状态		显示			注释
		零点	自动	重量	单价	总价	
1.在小键盘上输入颗数 10.	1 0	◄	◄	0.000kg	0.10	0.00	
2.按计价单位键.	计价单位	◄	◄	0.000kg	0.00	0.00	单品的计价单位必须是 PCS
3.在小键盘上输入蛋糕的生鲜码 900001.	900001			0.000kg	9000．01	0.00	
4.按单品 PLU 键	单品 PLU	◄	◄	0.000kg	3.00	30.00	

6.5 打折

打折即比例折价操作法，可以通过后台 PC 服务器设置密码来锁定打折功能。可随时通过后台更改密码。

操作方法: 按比例折扣操作方法

交易例子:现售出一批上海青,打 95 折,上海青的单价为￥8.00/kg 且热键为 12。

操作步骤	按键	箭头状态		显示			注释
		零点	自动	重量	单价	总价	
1.在小键盘上输入上海青的折数 95。	9 5	◄	◄	0.000kg	0.95	0.00	
2.按 打折 键。	打折	◄	◄	0.000kg	0.00	0.00	按打折键之后,显示屏回初始状态。
3.放上上海青,设重为 1.000kg。			◄	1.000kg	0.00	0.00	
4.输入上海青对应的热键 12	12		◄	1.000kg	7.60	7.60	

上述的步骤 3 到 4 请参考称重计价法。可视具体的情况选择其它的操作方法,例如一般操作法。

6.6 变价

6.6.1 永久变价

方法一:
交易例子:变价前,苹果的单价是 4.00/kg。变价后,苹果的单价是￥3.00/kg,热键为 05。

操作步骤	按键	箭头状态		显示		
		零点	自动	重量	单价	总价
1.在大键盘上输入苹果的热键 05。	05	◀	◀	0.000kg	4.00	0.00
2.按变价 键（短按)。	变价			？价格？	0.00	0.00
3.键入苹果改过后的单价￥3.00/kg。	3 0 0			？价格？	3.00	0.00
4.按打印 确认键。	打印 确认	◀	◀	0.000kg	0.00	0.00
5. 永久变价完成,再按 05 键时, 苹果单价已变为￥3.00/kg,可进行正常的称重计价或以颗计价销售商品。						

方法二:
交易例子: 变价前,苹果的单价是￥4.00/kg。变价后,苹果的单价是￥3.00/kg,生鲜码 15。

操作步骤	按键	箭头状态		显示		
		零点	自动	重量	单价	总价
1. 按变价 键（短按)。	变价			？生鲜码？（1-6）		
2. 在小键盘上输入苹果的生鲜码 15。	1 5			？生鲜码？（1-6）	15	
3. 按确认键。	确认			？价格？	0.00	
4. 键入苹果改过后的单价￥3.0/kg。	3 0 0			？价格？	300	
5. 按打印 确认键。	打印 确认	◀	◀	0.000kg	0.00	0.00
6. 永久变价完成,再按 05 键时, 苹果单价已变为￥3.0/kg,可进行正常的称重计价或以颗计价销售商品。						

6.6.2 临时变价

方法一： 临时变价销售盒装樱桃（樱桃原价格为￥24.00 元 PCS(g)）。
交易例子：出售 10 盒盒装樱桃，将樱桃的单价临时变为￥30.0 元 PCS(g)，热键为 11，销售完成，樱桃的单价恢复为￥24.00 元 PCS(g)。

操作步骤	按键	箭头状态		显示			注释
		零点	自动	重量	单价	总价	
1.在小键盘上输入颗数10。	1 0	◀	◀	0.000kg	0.10	0.00	
2.长按 计价单位 键。	计价单位	◀	◀	0.000kg	0.00	0.00	显示屏回初始状态。
3.在小键盘上输入单价30。	3 0 0 0	◀	◀	0.000kg	30.00	0.00	如果销售单个单品从此步开始。
4.按 通讯测试 键。	通讯测试	◀	◀	0.000kg	0.00	0.00	
5.在大键盘上按樱桃盒相对应的热键 11。	1 1	◀	◀	0.000kg	30.00	300.00	

方法二

交易例子一：变价前，苹果的单价是￥4.00/kg，临时变为￥3.00/kg。变价后，苹果的单价回到￥4.00/kg，生鲜码 15。

操作步骤	**按键**	**箭头状态**		**显示**			**注释**
		零点	**自动**	**重量**	**单价**	**总价**	
1.长按**变价**键直到发出滴的一声。							
2. 放上 1.000kg 的苹果。			◀	1.000kg	0.00	0.00	
3. 在小键盘上输入苹果的生鲜码 15。	1 5		◀	1.000kg	0.15	0.15	
4.按 **打印确认** 键。	**打印确认**						？临时变价？
5. 键入苹果改过后的单价￥3.0/kg。	3 0 0			?价格?	3.00	3.00	
6. 按**打印确认**键。	**打印确认**		◀	1.000kg	3.00	3.00	此步后可再按热键 1 5 查看单价是否恢复为 4.00￥。

交易例子二：销售原单价为 0 的单品，用生鲜码销售。

假设盒装樱桃原单价为 0，将樱桃的单价临时变为￥30.00 元/kg，生鲜码为 13，销售完成，樱桃的单价恢复为 0 。

操作步骤	按键	箭头状态		显示			注释
		零点	自动	重量	单价	总价	
1. 在秤上放上1.000kg 樱桃。			◀	1.000kg	0.00	0.00	
2.在小键盘输入生鲜码 13。	1 3		◀	1.000kg	0.13	0.13	单价为 0 的单品不可直接销售
3.按单品 PLU 键。	单品 PLU		◀	1.000kg	00.00	0.00	
4.在小键盘输入单价￥30.00 元/kg 。	3 0 0 0		◀	1.000kg	30.00	30.00	
5.按 打印 键。	打印		◀	1.000kg	30.00	30.00	

方法三.称重的单品临时处理

交易例子：1 元/kg 的大白菜到晚上每颗 2 元。热键为 13 销售完成，白菜价格自动恢复为 1 元/kg。假设大白菜一个 3kg。

操作步骤	按键	箭头状态		显示			注释
		零点	自动	重量	单价	总价	
1.在秤上放上一个大白菜。			◀	3.000kg	0.00	0.00	此时按个卖
2.在小键盘上输入单价 2。	2 0 0		◀	3.000kg	2.00	6.00	
3. 按 通讯测试 键。	通讯测试		◀	3.000kg	0.00	0.00	屏幕返回主屏
4.按大白菜热键 13。	1 3		◀	3.000kg	2.00	6.00	

6.7 选择计价单位

操作步骤	按键	显示			注释
		重量	单价	总价	
1.按住计价单位 键不放。或者在 1 秒后放开(会听到设定音),再按此键选择计价单位。	计价单位	0.000kg	0.00	0.00	
2.选择单位 例如,选择 g 作为单位。	计价单位	0g	0.00	0.00	

6.8 常用键操作

键名	功能	操作步骤	备注
清除	1.通常用于清除单价。 2.清除不正常画面或错误信息,使系统恢复到正常状态。	按 清除 键	
通讯测试	用于测试网络通迅是否正常及称重的单品临时处理。	按下此键一秒钟,若已经成功通讯,“BEEP”一声后屏幕会显示“通讯正常”。称重的单品临时处理,操作步骤见上页。	
自动打印	自动打印标签。	切换键按一次选择为自动打印功能,再按一次则取消此功能。	在机器刚打开时即为自动打印状态,若要取消自动打印状态,重按 自动打印键即可。
出纸→ ←退格	控制打印机的进/退纸; 对标签纸进行重新定位; PLU 编辑输入单价等信息时,按此键可取消上一步输入数字的操作即退格功能。	按一下可进行出纸微调,长按此键将出纸一张并且标签秤将自动调整标签纸位置。 退格功能:例如进行 PLU 编辑时的单价输入为 56,单按退格键后单价变为 5,即可取消上一步输入数字。	若遇打印时不吐标签或吐不全标签时,可长按此键对标签纸进行重新定位。
← →	该键具有寻找功能,即寻找目前字段的相关项目.(10、11 号热键),当长按[系统设定]键后可进入系统设定,使用此两个键对要更改或开启的功能选项进行调用。	按←寻找上一个项目,按→寻找下一个项目。	
价格锁定	单价在重量转为零时会自动清除,故当要连续称同一单价的商品时,价格锁定可避免价格的重复输入。	按下价格锁定 可连续称同一单品(单品不会消失)的商品。	价格锁定 键为切换键,如欲取消,只须再按一次价格锁定键即可。

6.9 一些简易操作

6.9.1 价格标签印制

方法一:

1. 先调用 PLU 或输入单价,并印一张标签。
2. 按 复印 键, 再按数字键 (1-9), 按 打印确认 键确认, 则可印出 1-9 张的价格标签,
3., 按复印 键再按数字键 0, 可复印出 1000 张的价格标签, 要中止就按清除键。

方法二

1. 先调用 PLU 或输入单价,并印一张标签。
2.按数字键 (1-9), 再按 复印 键,则可印出 1-9 张的价格标签,
3., 按复印 键再按数字键 0, 可复印出 1000 张的价格标签，要中止就按清除键。

6.9.2 快速复印

无限打印为快速、连续印刷相同不剥离标签功能。

1.将纸卷重装, 将纸头伸出纸口, 勿卷入收纸器，请先将秤设置为不回收纸格式。
2.放上货品, 选定单品或输入价格。
3.按 复印 键再按 00 键即可连续印刷。
*4.如欲停止复印, 只需按 清除 即可。

6.9.3 收据打印

此功能在交易时用于收据纸的打印。

1.将标签纸卷换为收据纸卷. 注意: 装纸时, 应将纸卷头伸出出纸口, 勿卷入收纸器。
2. 按 系统设定 键, 1 秒后, 再按 S(31)键, 接着按 【 → 】 或 【 ← 】 键选“收据纸”。
3. 按确认 键确认。

注：若要使用标签纸，请再次进入此设置并选择‘标签纸’，按[打印/确认]键确定，然后重新启动该标签秤。（选择使用‘收据纸’时不需要重新启动。）

6.9.4 不回收卷纸的使用

此功能适用于一些特粘的标签纸,在正常 LABEL 模式这种纸会被卷进打印机,粘在打印机压力轴上,用这种方式标签不能自动剥离,要把标签纸一张一张取下才行。

1.将标签纸卷换为收据纸卷的装法. 注意: 装纸时, 应将纸卷头伸出出纸口, 勿卷入收纸轴。
2.按 系统设定 键, 1 秒后, 再按 S(31)键, 接着接着按 【 → 】 或 【 ← 】 键选择 “不回收 NO REWI”。
3.按 确认 键确认。

6.9.5 自动快速包装

此操作适用于大批量打印同类但不同重量商品的标签。

1. 激活 “自动打印” 和 “价格锁定”功能。	
2. 调用 PLU 或输入单价。	
3. 将待包装物品逐一放上秤盘, 标签即可自动印出。	
如果要快速操作,建议使用右边的操作方法。	1. 将物品 1 放上秤盘,自动印出标签。
	2. 放上物品 2,同时拿下物品 1。
	3. 取下标签,将它贴在物品 1 上,下一张标签自动吐出。
	4. 将物品 3 放上秤盘,同时取下物品 2。
	5. 取下标签,将它贴在物品 2 上,下一张标签又同时自动吐出。
	6. 如此循环,即可把印标签的时间重叠,产生没有停顿的极快速的操作。

6.9.6 定重包装

此功能需在 PC 管理软件设置并下载后才可使用，设置方法请参阅随附光盘中标签秤 PC 管理软件使用手册“定重销售设置说明”章节。

备注：进行此操作前，请先按 锁定价格 键。则‘价格锁定’箭头显示。

操作步骤	按键	箭头状态			显示			注释
		零点	自动	定重包装	重量	单价	总价	
1.在秤上放上香菇			◀		0.255kg	0.00	0.00	
2.按香菇热键 38	3 8		◀	◀	0.255kg	70.00	70.00	

注：此时重量显示的是秤盘上单品的实际重量，单价显示的定重销售的包装重量，总价=包装重量*单品的实际单价。在定重包装模式下，重量误差区间若超过所设置的误差值±5%kg，商品不可销售。

6.9.7 定价包装

此功能需在 PC 管理软件设置并下载后才可使用，设置方法请参阅请参照随附光盘中标签秤 PC 管理软件使用手册“定重销售设置”章节，在包装类型栏选择‘定价’，在单价栏输入所要定价销售的价格，并在皮重栏输入对应的重量。）

例如：定价销售香菇 10 元，对应热键 38。

注： 请先按 锁定价格 键。则‘价格锁定’箭头显示。

操作步骤	按键	箭头状态			显示			注释
		零点	自动	定价包装	重量	单价	总价	
1.在秤上放上香菇			◀	◀	1.000kg	0.00	0.00	
2.按香菇热键 38	3 8		◀	◀	1.000kg	1.00	10	

注：此时重量显示的是秤盘上单品的实际重量，单价显示的定价销售的包装重量，总价=单品的单价。在定价包装模式下，重量误差区间若超过所设置的误差值±5%kg，商品不可销售。

6.9.8 拼盘的使用

此操作适用于加工礼盒、拼盘。此功能需先在 PC 管理软件设置一个拼盘热键并下载到秤上。PC 管理软件操作请参阅随附光盘中软件操作说明“拼盘的使用设置说明”章节。设置热键 1 为‘拼盘’热键。

例如：卖一水果拼盘(苹果,橘子,葡萄)(处于自动打印方式)
PLU 名:苹果　　重量单位:kg　　单价: 10.00 元/kg　　热键 06
PLU 名:橘子　　重量单位:kg　　单价: 4.00 元/kg　　热键 07
PLU 名:葡萄　　重量单位:kg　　单价: 20.00 元/kg　　热键 08
假设重量刚好都是 1.000kg。

操作步骤	按键	箭头状态			显示			注释
		零点	自动	定重包装 定价包装	重量	单价	总价	
1.按热键 1		◀	◀		0.000kg	0.00	0.00	
2.在秤上放上苹果，按热键 06	0 6		◀		1.000kg	0.00	0.00	
3.在秤上放上橘子，按热键 07	0 7		◀		2.000kg	0.00	0.00	
4.在秤上放上葡萄，按热键 08	0 8		◀		3.000kg	0.00	0.00	
5. 按热键 1			◀	◀	3.000kg		34.00	

7 功能设定

7.1 PLU 设定

此操作可以用密码锁定，密码由后台 PC 管理软件设定，并可随时更改。

7.1.1 PLU 输入

步骤一：长按 单品 PLU 键，系统发出长‘beep’声后，显示屏上提示“？生鲜码？（1-6）”，表示系统进入生鲜码编辑状态，键入生鲜码 6 位按确认键确认。

步骤二： 确认生鲜码后，显示屏出现“品名”字样,按确认键，系统进入单品名称编辑状态，显示屏出现“PLU name”字样，输入 PLU 名称，按确认键确认。

PLU 名称，最长为 30 位，每个汉字占用 2 个字符位置。用户可按大键盘的 Shift 键（43 号热键），切换大小写、拼音输入及区位码。若要删除已输入的字符，可按[退格←]键删除；每按一次删除一个字符，汉字需按两下。

用拼音输入汉字具体方法：

（1）在大键盘上按字母键输入拼音，系统显示对应的汉字，每页 4 个。

（2）按← →键翻页，根据从左到右的顺序，按对应的数字键 1~4，选择汉字。

例如：要输入汉字“白”，则在拼音输入模式下先依次按字母“b”“a”“i”， 系统显示汉字“百白摆败”。按数字键 2,选择汉字“白”。

（3）输入所有汉字后，按确认键确认。

步骤三：按 ← → 键选择要设置的项目，按确认键进入。或者输入如下表所示的字母，如输入‘N’表示编辑 PLU 的名称，接着依提示顺序输入相应的内容并按确认键确认，完成一个项目的输入后系统自动跳到下一个项目。若某项目不输入内容，按 Esc 键返回上级菜单，然后按 ← → 键选择要输入的项目。

字母	功能	设置
N	设置单品名称	用键盘输入 PLU 名称，具体参照步骤二。
C	设置单品货号	输入 10 位数以内的货号。
L	设置单品生鲜码	输入 6 位数以内的生鲜码
U	设置计价单位	用“←”“→”选择，可在克、千克、个磅、个盎司、个千克、个克、台斤、500 克、磅、盎司、50 克、100 克、10 克之中任选一计价单位
F	设置商品保鲜天数	输入 0-365 表示保质期的单位是天数；输入 1000-9999 表示保质期的单位为小时（例如输入 1006，表示保质期为 6 个小时）。
T	设置皮重	输入不高于最大称重的皮重。
B	设置条形码类型	从 0-99 中选择条形码类型。
D	设置部门码	输入 0-99 的部门码。
W	设置包装重量	输入 PLU 的包装重量。
Y	设置包装类型	用“←”“→”键选择包装类型(0:普通, 1:定重, 2:定价, 3:定重定价)。
E	设置包装偏差	输入包装误差(5-20%)
M	设置信息 1	输入所选择的信息编码（1-12000）。
I	选择标签	输入数字 0-2,其中 0:缺省，1: D0，2:D1。
R	设置 PLU 折扣率	(1-10)对应 10-1 类型的时段打折,（11-99）对应百分比打折。
A	追溯	0:否，1：是
H	设置热键	最多 3 位数字（1～224）
S	保存对 PLU 的修改。	

步骤四：当编辑完所有项目，按← → 键选择‘保存’项或按 S”键直接进入‘保存’项，按确认键完成保存。

7.1.2 PLU 信息修改

步骤一、二与上面 PLU 输入相同。
步骤三：按 ← → 键选择要设置的项目，或直接键入欲修改的项目所对应的字母。字母的对应关系见上述 PLU 输入步骤三，例如，欲改名称，键入 N；改价格，键入 P，以此类推。
步骤四：输入新信息（字符位数不足按 Enter 键确认）。
步骤五：按 S 键保存上述修改，否则会被认为是放弃。

7.2 系统设定

此操作可以用密码锁定，密码由后台 PC 设定，并可随时更改。
步骤一：按系统设定 键 1 秒后进入系统设定状态。
步骤二：用 “→” “←”（即 10、11 号热键）选择设定项目：也可直接按项目对应的字母选择。
步骤三：按确认键确认。
下列字母对应的设定项目如下表所列：

字母	对应项目	字母	对应项目
Q	打印删除线：设置是否打印打折标记。	W	打印时间：设置是否打印时间(时间格式为时、分)。
E	设置共享 MESSAGE1 值(当 PLU 对应的 MESSAGE1 栏为 0 时,用该 MESSAGE1 值)。	T	系统时间:设置当前日期，时间。
Y	年格式:设置年份格式(4 位或 2 位年份)。	A	对齐值:可用箭头选择 -8 到 +8 共 17 等不同偏移，调整打印最适当之起始位置。
S	纸张类型:用箭头选择, 是选用标签纸(Label),收据纸(receipt), 还是选用不回收纸卷标签（NOREW）。	D	打印浓度:用箭头选择从 0 至 7 等不同的印刷浓度。
F	设置共享 MESSAGE2 值(当 PLU 对应的 MESSAGE2 栏为 0 时,用该 MESSAGE2 值)。	G	条码使用折前价格：设置条形码是否使用打折前的价格。
J	单价格式：设置单价小数点位数。	L	标签类型:选择标签类型, 可选择自定之 2 种标签(D0 D1)中任选一种来印刷。
Z	设为缝标纸：系统默认为有缝纸（窄缝），此项可改变原来的设定。	X	总价格式：设置总价小数点位数。
V	调整打印速度	N	设置日期格式。
@	IP 地址：设置标签秤的 IP 地址。	←&→	抗风：用于选择是否处于抗风干扰状态。
←&→	打印计价单位:选择是否打印计价单位。	←&→	重量栏打印项目:设置重量栏打印重量或个数。

字母	对应项目	字母	对应项目
←&→	打印重量单位：选择是否打印重量单位。	←&→	进位设定：设定进位值。(如四舍五入,即设为 5)
←&→	条码设置：设置条码类型。请参阅附录二：条形码编码对照表。	←&→	条码线条宽：设置条码线条的宽窄。（此功能仅对 18 码有效）
←&→	显示屏对比度：根据现场使用环境设置显示屏对比度最佳值。	←&→	是否打印测试页：选择是否打印测试页。
←&→	主机 IP 地址：设置与秤连接的电脑 IP 地址。（设置后会主动发送秤信息至连接的电脑。）	←&→	统计模式：选择“是”或“否”开启统计销售模式。
←&→	清除统计帐：清除机器存储的流水账记录。	←&→	打印所有统计商品：打印合计标签。

7.2.1 LCD 背光常亮时间

步骤一：按 系统设定 键 1 秒后进入系统设定状态。

步骤二：用 “→” “←”找到“LCD 背光常亮时间”

步骤三：此时可输入背光常亮时间（0-30 分）系统默认时间是 10 分钟

7.3 功能锁定

PLU 编辑，变价、折扣，系统设定，去皮五项功能可用密码锁定，每项功能的密码是独立的，密码由后台 PC 设定后下载到每台秤，可随时更改密码。详细请参阅随附光盘中软件操作说明关于［设置功能二］里的‘安全’项。

在标签秤上的操作方法:

开启 ✍在未软关机之前，功能开启后是一直有效的)	1 开机
	2 选择欲打开的功能键，即： 开打折功能： 按[打折]键 2 秒至进入 PLU 打折设定状态，系统提示输入密码，即输入后台软件上相应功能设置的安全密码。 开 PLU 编辑功能： 按[PLU]键 2 秒至进入 PLU 编辑状态，系统提示输入密码，即输入后台软件上相应功能设置的安全密码。 开系统设定功能： 按[系统设定]键 1 秒至进入系统设定状态，系统提示输入密码，即输入后台软件上相应功能设置的安全密码。 开去皮功能： 按[去皮]键 1 秒至进入去皮功能状态，系统提示输入密码，即输入后台软件上相应功能设置的安全密码。 开变价能： 按[变价]键 1 秒至进入变价功能状态，系统提示输入密码，即输入后台软件上相应功能设置的安全密码。
恢复锁定	1 按开关键 2 秒钟软关机。 2 按开关键开机。

详细请参考树状图。两个系统设定方式(PLU 设定、系统设定)皆可用键盘上的 → 和 ← 选择项目。按下 “ENTER” 键选择或 “ESC” 回到上一层目录，也可显示提示的项目名称；按下项目名称的第一个字母，如 DENSITY 即按 “D”，LABEL 即按 “L”，即可直接进入该项目。 此操作适用于以下系统目录中的任何一项。

- PROGRAM 系统设定目录

T	DATE TIME	\ 系统日期、时间
A	ALIGNPAPER	\ 对齐值
L	LABEL	\ 选择标签类型
S	PAPER TYPE	\ 纸张类型
N	DATE FORMAT	\ 日期格式
	PRINT WEIGHT UNIT	\ 打印重量单位
	PRINT PRICE UNIT	\ 打印计价单位
J	PRICE FORMAT	\ 单价格式
K	AMOUNT FORMAT	\ 总价格式
	BARCODE SET	\ 条码设定
W	PRINT TIME OR NOT	\ 是否打印时间
	ROUND	\ 进位设定
Y	YEAR FORMAT	\ 年份格式
D	DENSITY	\ 打印浓度
Q	PRINT DELMARK	\ 是否打印删除线

G	SOURCE PRICE	\ 条码使用打折前价格
	PRINT ITEM IN WEIGHT ITEM	\ 重量栏打印项目
E	MESSAGE1	\ 信息 1
F	MESSAGE2	\ 信息 2
	BARCODE LINE WIDTH	\ 条码线条宽
	ANTI-WIND	\ 选择是否处于抗风干扰状态.
@	IP	\ IP 地址设定

- PLU EDIT PLU NUM PLU 设定目录

N	PLU NAME	\ 单品名称
L	LCODE	\ 生鲜码
C	PLU CODE	\ 单品货号
P	PLU PRICE	\ 单价
U	UNIT	\ 计价单位
F	SHELF	\ 保存期限
T	TARE	\ 去皮
B	BARCODE TYPE	\ 条形码型
D	DEPARTMENT	\ 部门
W	PACKAGE WEIGHT	\ 包装重量
Y	PACKAGE TYPE	\ 包装类型
E	PACKAGE TOLERANCE	\ 包装误差
M	MESSAGE1	\ 信息 1
G	MESSAGE2	\ 信息 2
I	LABEL	\ 标签
R	REBATE	\ PLU 打折
V	PCS TYPE	\ 单价中文单位
S	SAVE	\ 保存对 PLU 的修改
H	HOTKEY	\ 设置热键,并保存对 PLU 的修改

7.4 锁定标签秤

为了防止他人非法操作，我们可将标签秤整机锁定，开机后，不知道密码的人将不能进行任何操作。

操作方法如下：

锁定	1 长按密码键 2 秒钟至显示屏出现“密码 PASSWORD”字样。
	2 在小键盘键入八位数密码。
	3 按密码键，听到‘滴’声提示表示锁定设置成功。
	4 关机。
临时解锁	1 开机。
	2 屏幕显示‘登录锁定 PASSE’。
	3 输入八位锁秤密码，然后按密码键解锁。
永久解锁	1 开机。
	2 按清除键。
	3 长按密码键 2 秒钟至显示屏出现“密码 PASSWORD”字样。
	3 输入八位锁秤密码，然后按密码键解锁。

8 通讯网络安装

条型码标签秤的通讯网络包括有线以太网与无线以太网网络，下面分别讲述它们的安装。

8.1 有线以太网网络安装

条形码标签秤以太网网络由 PC 计算机和若干台标签秤联网构成，各台标签秤由支线通过 HUB 连到以太网上，如下图示：

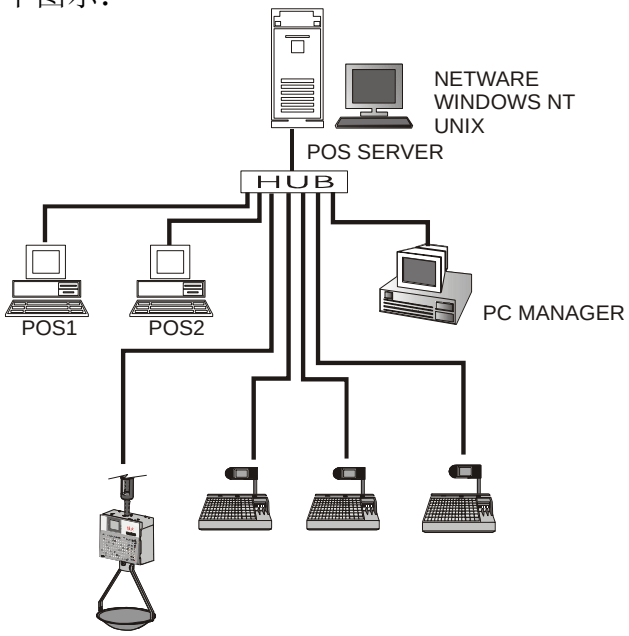

◆ 以太网 IP 地址设置说明：

以太网 IP 地址分配由计算机专业人员分配，其中工作站的 IP 地址网段与所有秤的网段处于同一网段（IP 地址前 9 位相同），这样，只要处于同一网段的任何一工作站安装了 LINK32，均可对同一网段的标签秤进行通讯。

向标签秤输入已分配好的 IP 号操作请参阅随附光盘软件操作说明“系统设定”之“IP 地址输入”。

◆ 通讯线安装要求：

1. 安装网络标签秤必须考虑网络通讯线的安装。网线的安装最好在使用现场的管线安装施工中一并完成。通讯线使用 8 芯以太网通讯电缆，保证线材为低阻抗。
2. 布线要避免干扰源，如空压机等高压和大功率电器设备，并避免与大电流交流电力线并排安装，必要时需加金属套管来屏蔽。
3. 通讯线要有套管保护以防损伤，可用 PVC 管或金属管，电磁干扰强的地方要使用金属管，并将金属管接地以屏蔽干扰。
4. 放置条形码标签秤的地点应尽量避开潮湿环境，接线盒也应注意要防潮。
5. 布线总长度尽量不要超过 100 米. 用标准的 A 线接线法或 B 线接线法，可根据整个使用现场来确定，一般一个系统只用一种接线法。

8.2 无线以太网网络安装

使用无线秤，可以采用无线组网的方式来安装通讯网络，通过本公司所配套的无线以太网的发送与接收设备，可实现条码标签秤的无线以太网网络连接，这样可省去铺设电缆的麻烦。

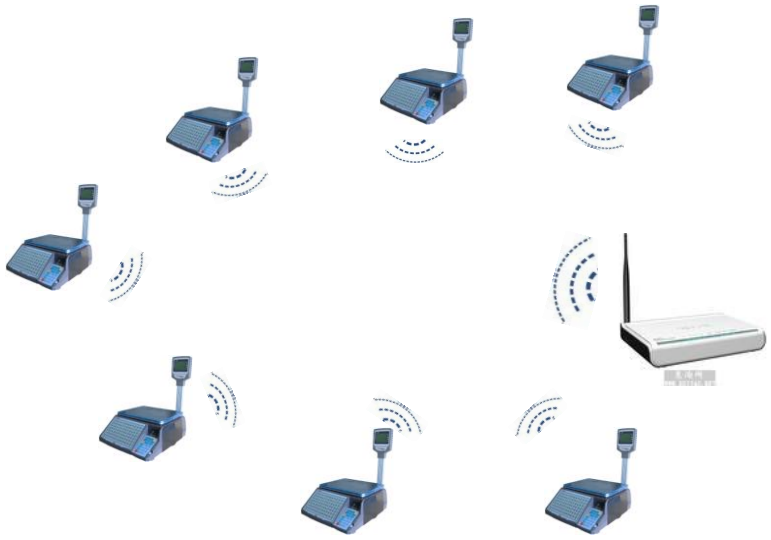

注：无线秤通讯安装的设置我们将另行提供文档。

8.3 连接加工工序

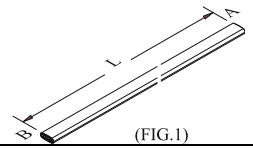 (FIG.1)	←线为五类双绞线。 ←选取连接（8 芯线）L 长度。
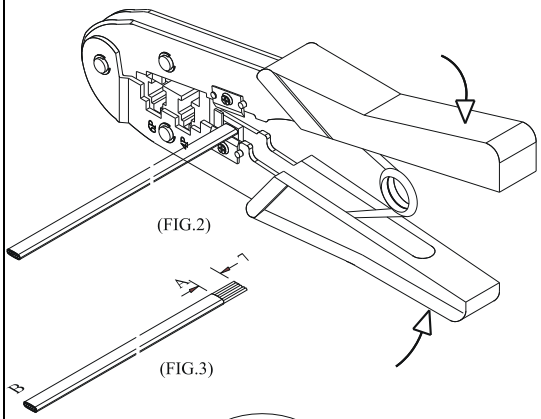 (FIG.2) (FIG.3) 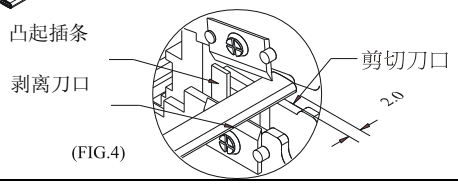 (FIG.4)	←将连接线 A 端水平放在钳子剥离刀位（注意：顶到定长挡片以保证准确的剥皮长度 12mm）,压下钳子拉剥出连接线，使连接线外套剥掉约 12mm 长度。 A 线接线法顺序: 绿白-绿-橙白-蓝-蓝白-橙-棕白-棕 B 线接线法顺序: 橙白-橙-绿白-蓝-蓝白-绿-棕白-棕。
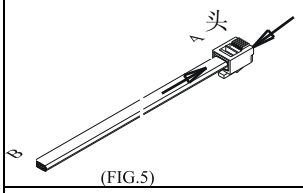 (FIG.5)	←把连接线的剥离端 8 根线按 A 线接线法或 B 线接线法顺序排列插入 8PIN 的水晶接头中（注意要插到底）。
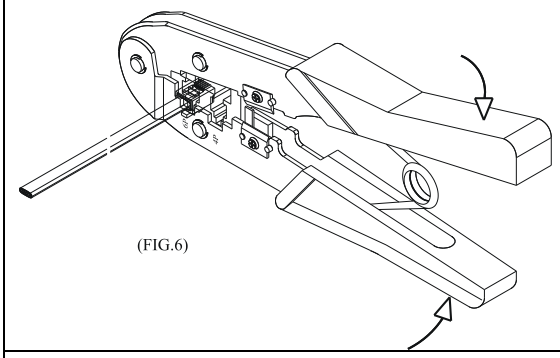 (FIG.6)	←把带有 8P 插头的联线轻轻插入钳子标有 8P 位置里，然后压下钳子，直到钳子压到底为止。
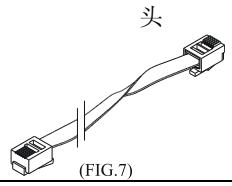 (FIG.7)	←加工连接线尾端时，按头端的顺序使两端的颜色线处于并排位置，否则会造成错位。

9 电子标签秤故障排除

一、死机:

1.开机无任何反应.

原因：a 电源插头和插座接触不良。

b 电源线断开。

c 滤波组保险丝断。

d 变压器坏。

e 主板坏。

解决方法：用万用表逐个检查，使用排除法解决。

2.开机无声音,无显示,有背光。

原因：电源插拔产生的电火花冲击破坏了主板上 ROM0 中的程序。

解决方法：更换主板，重新设序号，下载所有资料。

3.开机无声音,显示“UPDAT”。

原因：a 程序下载错误。

b 下载程序时中途误操作（如中途断电）。

解决方法：a 重新下载正确程序，以太网可直接更新出现 update 的程序，而非以太网秤则必须把标签秤的秤号改为：78343338”并把波特率改为 9600 后更新。

b 同上。

二、打印问题:

1.打印空白标签,走纸定位正常。

原因:标签类型设置错误,计算机下载的标签类型通常为 D_0，标签秤打印的标签类型也应设为 D_0，否则将打出空白标签。

解决方法:a：按以下按键顺序调整设置(在秤上调整)。

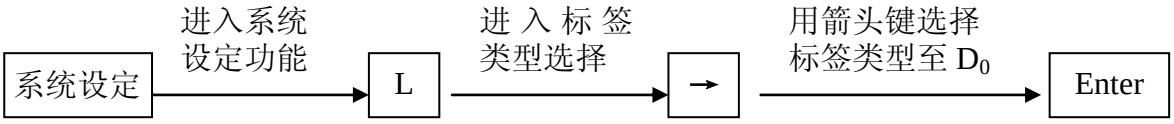

b：也可在计算机上做软件调整,打开 Link32,输入该秤的序号,从 set function 功能中修改标签类型至 D_0，然后执行 function set 命令,将此功能设定下传至打空白标签的标签秤。

2.打印机打印时吐出半张或一张半标签,走纸定位异常。

原因: a：纸张类型侦测设置错误。

b：打印机后光电对方向不正或被灰尘遮挡。

c：光电板不良。

d：打印机后光电光电对不良。

解决方法:

a 在秤上调整,按以下按键顺序调整设置。

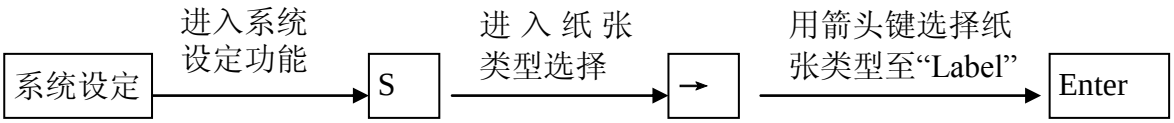

也可在计算机上做软件调整,打开“Link32”,在功能设定里把纸张类型设为“Label”,并把此设定传给出故障的秤。

b.检查打印机后光电对是否倾斜或被灰尘等遮蔽。

c.如不能解决,考虑更换后光电对,此步骤最好由本公司专业人员处理。

3.打印模糊,黑度不够。

原因:a.打印头未扣好。

b.热敏头脏。

c.打印浓度太低。

解决方法:a.重新扣好打印头。

b. 请先断电，再用柔软的干布蘸少量酒精直接清洗打印头（不可用硬质的材料清洗)。(参看清洗热敏头图例）

c.增加打印浓度。

4.打印的标签一半清晰,一半模糊甚至空白。

原因:a.打印头未扣好。

b.热敏头脏。

c.打印头变形。

解决方法:a.重新扣好打印头。

b. 请先断电，再用柔软的干布蘸少量酒精直接清洗打印头（不可用硬质的材料清洗)。(参看清洗热敏头图例）

c.如 a、b 不能解决,则为打印头变形,需更换打印机,不良打印机由本公司专业人员处理.

清洗热敏头图示：

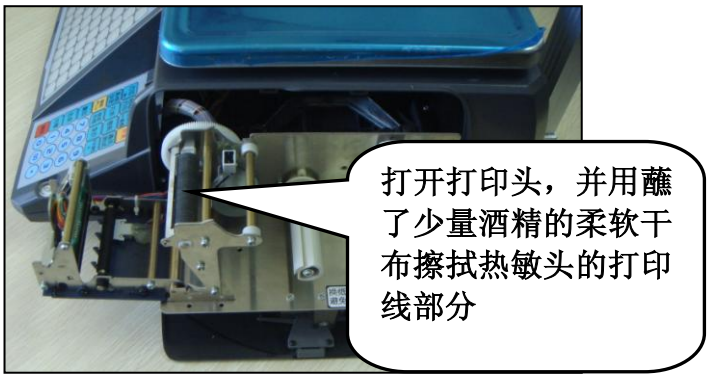

5.标签上出现怪异字符或某些字打不出来（包括中、英文)。

原因: 1. LFZK 字库未下载，或单字节字库未下载。

2. 字体冲突。

解决方法: 1. 重新下载字库（包括单字节字库及双字节字库)。

2. 在文件/参数选择/标签秤字体中重新选择单、双字节字体，再下载中、英文字库。

三、按键问题：

1.按键一直响,显示正常。

原因: a. 按键线路片短路。

b. 有尖锐物抵住按键。

解决方法: a. 更换按键线路片。

b. 将尖锐物品移开。

2.有些按键不响。

原因：a.按键排线未插好。

b.按键电路板处的导电橡皮未装好。

c.按键受损不良。

解决方法：a.检查按键排线,重新插好。

b.将按键电路处的导电橡皮与另一定位用橡皮条取出重装。

c.如 a、b 未能解决问题,则可能所用的按键受损不良，重新更换。

四、称重问题：

1. 称重不准

原因： a.支撑秤盘的橡皮垫碰到了秤的外壳(上盖)。

b.由于潮湿或组件老化或地域差异等造成称重不准。

c.由于过载等原因造成传感器损坏。

d.重力加速度没调整。

解决方法: a.检查上盖是否扣好,如扣好后仍相碰,则需重装传感器支撑架。

b.重新学习零重满重,如不能解决则更换主板, OP 板甚至传感器。

c.更换传感器和支撑架。

d.调整重力加速度。

注:涉及 OP 板和传感器的处理原则上应退回本公司处理。

2.零点不稳

原因: a.受环境影响,如振动,强磁场干扰,风等。

b.称重电路受潮。

c.抗风干扰功能未打开 。

d. 水平脚垫未调平。

解决方法: a.排除干扰因素。

b.更换主板。

c.打开抗风干扰功能（在功能设定项设定）。

d.调整角垫至水平位置。

e.如不能解决,则整机退回本公司处理。

3.不称重

原因:主板不良或 OP 板、传感器不良。

解决方法：a.更换主板。

b.检查 OP 板是否有异常，如不能解决，则整机退回本公司处理。

五、通讯问题：

1.通讯不通

原因：a.通讯端口设置不正确。

b.秤的序号未设正确或 IP 地址不正确。

c.转接头使用不当或网线不通。

d.电源板或主板故障。

解决方法：a.确认正确的通讯端口。

b.确认 Link32 中所设号码与目标秤号码一致，检查 Link32 中所录 IP 地址和目标秤 IP 地址有无一致。

c.如上述方面无误,则用替换法确认是主板还是电源板故障,并予更换。

六、显示问题：

1.显示缺字或无显示

原因:a.显示杆未安装好,造成与主机接触不良。

b.显示杆底座进水造成三通板短路或腐蚀。

c.显示器损坏。

解决方法:a.安装好显示杆,锁紧固定螺栓。

b.更换三通板或显示杆。

c.更换显示杆。

七、其它问题：

1.打印时卷纸吃力,有带不动现象。

原因:可能是纸卷与转轴之挡板配合不当,或转轴安装有问题。

解决方法:重新组装该打印机,最好退回本公司处理。

2．打印时打印机有“咔咔”作响的声音，不走纸（注意，如出现此现象，请不要再按“打印”键，否则可能烧坏主板）。

原因：a.装纸动作不正确，造成卡纸。

b.打印机收纸轴卡死。

c.大小齿轮间有异物。

解决方法：a.重新正确装纸。

b.重新组装收纸轴。

c.检查齿轮，排除异物。

✍ 以上所列的故障中凡涉及主板和 OP 板与传感器的处理、打印头、打印机、光电管等硬件的更换的故障原则上应退回本公司由专业人员处理。

✍ 故障不能根据以上所述解决的，最好退回本公司由专业人员处理。

✍ 标签秤通讯口有 RS-232 和 TCP/IP(即以太网)两种,RS-232 方式须使用选购的 RS232 连线。

10 附录

10.1附录一 条形码编码对照表

条形码类型	部门	货号	总价	重量	校验和
00~09: Ean13 码, 前两码印部门码:					
00	DD(2)	IIIIIIIIII(10)	X	X	C
01	DD(2)	IIIIII(6)	PPPP(4)	X	C
02	DD(2)	IIIII(5)	PPPPP(5)	X	C
03	DD(2)	IIII(4)	PPPPPP(6)	X	C
04	DD(2)	III(3)	PPPPPPP(7)	X	C
05	DD(2)	IIIIII(6)	X	W.WWW(4)	C
06	DD(2)	IIIIII(6)	X	WW.WW(4)	C
07	DD(2)	IIIII(5)	X	WW.WWW(5)	C
08	DD(2)	IIIII(5)	X	WWWW.W(5)	C
09	DD(2)	IIIII(5)	X	WWWWW(5)	C
10~19: Ean13 码,前两码印固定码:					
10	20(2)	IIIIIIIIII(10)	X	X	C
11	21(2)	IIIIII(6)	PPPP(4)	X	C
12	22(2)	IIIII(5)	PPPPP(5)	X	C
13	23(2)	IIII(4)	PPPPPP(6)	X	C
14	24(2)	III(3)	PPPPPPP(7)	X	C
15	25(2)	IIIIII(6)	X	W.WWW(4)	C
16	26(2)	IIIIII(6)	X	WW.WW(4)	C
17	27(2)	IIIII(5)	X	WW.WWW(5)	C
18	28(2)	IIIII(5)	X	WWWW.W(5)	C
19	29(2)	IIIII(5)	X	WWWWW(5)	C
20: 不打印条形码					
21~29: Ean13 码,前一码印部门码:					
21	D(1)	IIIIIII(7)	PPPP(4)	X	C
22	D(1)	IIIIII(6)	PPPPP(5)	X	C
23	D(1)	IIIII(5)	PPPPPP(6)	X	C
24	D(1)	IIII(4)	PPPPPPP(7)	X	C
25	D(1)	IIIIIII(7)	X	W.WWW(4)	C
26	D(1)	IIIIIII(7)	X	WW.WW(4)	C
27	D(1)	IIIIII(6)	X	WW.WWW(5)	C
28	D(1)	IIIIII(6)	X	WWWW.W(5)	C
29	D(1)	IIIIII(6)	X	WWWWW(5)	C
30~35,40~45: 18 码, 前一码印部门码					
30&33	D(1)	IIIIII(6)	PPPPP(5)	WW.WWW(5)	C
31&34	D(1)	IIIIII(6)	PPPPP(5)	WWWW.W(5)	C
32&35	D(1)	IIIIII(6)	PPPPP(5)	WWWWW(5)	C

条形码类型	部门	货号	单价	重量	校验和
40~45：18 码，前一码印部门码					
40&43	D(1)	IIIIII(6)	PPPPP(5)	WW．WWW(5)	C
41&44	D(1)	IIIIII(6)	PPPPP(5)	WWWW.W(5)	C
42&45	D(1)	IIIIII(6)	PPPPP(5)	WWWWW(5)	C

条形码类型	部门	货号	总价	重量	校验和
46：18 码					
46	DD(2)	IIIIII(6)	PPPPP(5)	WWWWW(5)	X
50~55: 8 码					
50	X	IIIIIII(7)	X	X	C
51	D(1)	IIIIII(6)	X	X	C
52	DD(2)	IIIII(5)	X	X	C
53	X	IIIIIIII(8)	X	X	X
54	D(1)	IIIIIII(7)	X	X	X
55	DD(2)	IIIIII(6)	X	X	X

条形码类型	部门	生鲜码	批次号	折扣	重量
36-38: 18 码，前一码印部门码，为生鲜批次管理专用					
36	D(1)	LLLLLL(6)	BBBB(4)	RR(2)	WW.WWW(5)
37	D(1)	LLLLLL(6)	BBBB(4)	RR(2)	WWWW.W(5)
38	D(1)	LLLLLL(6)	BBBB(4)	RR(2)	WWWWW(5)

条形码类型	部门	生鲜码	批次号	折扣	重量	校验和
66~68：18 码，为生鲜批次管理专用						
66	D(1)	LLLLL(5)	BBBB(4)	RR(2)	WW.WWW(5)	C
67	D(1)	LLLLL(5)	BBBB(4)	RR(2)	WWWW.W(5)	C
68	D(1)	LLLLL(5)	BBBB(4)	RR(2)	WWWWW(5)	C

条形码类型	部门	货号	总价或单价	重量	校验和
60~65：ISBN 码，18 码的一种					
60	D(1)	IIIIII(6)	PPPPP(5)	WW.WWW(5)	C
61	D(1)	IIIIII(6)	PPPPP(5)	WWWW.W(5)	C
62	D(1)	IIIIII(6)	PPPPP(5)	WWWWW(5)	C
63	D(1)	IIIIII(6)	UUU.UU(5)	WW.WWW(5)	C
64	D(1)	IIIIII(6)	UUU.UU(5)	WWWW.W(5)	C
65	D(1)	IIIIII(6)	UUU.UU(5)	WWWWW(5)	C

标签类型	部门	货号	数(重)量	总价或单价	校验和
79~85，87：18 码					
79	DD	IIIIII(6)	WW.WWW	PPPPP	X
80	D	IIIIII(6)	WW.WWW	PPPPP	C
81	D	IIIIII(6)	WWWW.W	PPPPP	C
82	D	IIIIII(6)	WWWWW	PPPPP	C

83	D	IIIIII(6)	WW.WWW	UUU.UU	C
84	D	IIIIII(6)	WWWW.W	UUU.UU	C
85	D	IIIIII(6)	WWWWW	UUU.UU	C
87	DD	IIIII(5)	WW.WWW	PPPPP	C

条形码类型	部门	货号	总价	数(重)量	单价	校验和
90~95: 18 码，前两码印部门码:						
90	DD(2)	IIIIII(6)		WW.WWW	UU.UU(4)	C
91	DD(2)	IIIIII(6)		WWWW.W	UU.UU(4)	C
92	DD(2)	IIIIII(6)		WWWWW	UU.UU(4)	C
93	D(1)	IIIIII(6)	PPP.PP(5)		UUU.UU(5)	C
94	DD(2)	IIIII(5)	PPP.PP(5)	WW.WWW		C
95	DD(2)	IIIIII(6)		WWWWW	UU.UU(4)	C

表格中字母含义如下：

C: 校验和(CHECKSUM)　　D: 部门码
2: 固定数字“2”　　I : 货号
L: 生鲜码　　P: 总价
U: 单价　　R: 折扣
W: 重量　　X: 无此项

✍ Ean13 码= DEPMENT+ CODE+ [TOTAL PRICE]+ [WEIGHT]+C 其中：带[ ]项表示在某些编码方式中无此项。

✍对 Ean13 码来说,若采用价格条形码，则条形码类型常选用 2(或 22),若采用重量条形码，则条形码类型常选用 7(或 27) 。

✍CHECKSUM 由标签秤自动计算，用户在 PLU manager 中无需输入此项。

✍30-32 与 33-35 格式的区别在于 CHECKSUM 的计算方法不同。

✍40-45 与 30-35 格式的区别在于 30-35 中价格为总价, 40-45 中价格为单价。

✍36-38，66~68 为生鲜批次管理可采用的条形码类型，商品批次号填入货号字段，商品货号填入生鲜码字段。

✍60-65 为 ISBN 码。

✍ EAN13 码校验码 Z 的计算方法：
（偶位数之和* 3 ）+奇位数之和+ Z =10 的倍数
（条码类型：30-32，40-42）

✍ 18 码校验码 Z 的计算方法二种：
方法一、　　与 13 码相同
方法二、　　（奇位数之和*3）+偶位数之和+ Z =10 的倍数
　　（条码类型：33-35，43-45）

10.2附录二 生鲜商品的批次管理

生鲜商品批次管理的优点：
能够对生鲜商品追踪到每一个批次可以对每个批次单独盘点，并可在保质期内依存放时间的不同阶段采用不同折扣，可在商品即将过期（变质甚至腐败）时提出警告，并可方便的查出过期的批次及时进行处理。

生鲜商品批次管理的基本流程如下：
对要做批次管理的生鲜商品进货时产生一个批次号，格式为：年（1）+第几周（2）+周几（1），共四位数字，同时，打印出该商品的名称、编码、批次号放入该批次商品中，以便包装人员正确识别该商品在以后的作业流程中商品编码+批次号来唯一的识别该商品的这个批次。目前顶尖标签秤已经实现了批次管理功能方法是新加了三种条形码类型，如果用户调用该类 PLU，标签秤会提示他输入批次号。这三种条形码类型是：

条形码类型	部门	生鲜码	批次号	折扣	重量
36-38: 18 码，前一码印部门码，为生鲜批次管理专用					
36	D(1)	LLLLLL(6)	BBBB(4)	R(2)	WW.WWW(5)
37	D(1)	LLLLLL(6)	BBBB(4)	R(2)	WWWW.W(5)
38	D(1)	LLLLLL(6)	BBBB(4)	R(2)	WWWWW(5)

条形码类型	部门	生鲜码	批次号	折扣	重量	校验和
66~68：18 码，为生鲜批次管理专用						
66	D(1)	LLLLL(5)	BBBB(4)	RR(2)	WW.WWW(5)	C
67	D(1)	LLLLL(5)	BBBB(4)	RR(2)	WWWW.W(5)	C
68	D(1)	LLLLL(5)	BBBB(4)	RR(2)	WWWWW(5)	C

表格中字母含义如下：

D: 部门码	P: 总价
I: 货号	R: 折扣
L: 生鲜码	W: 重量

注：
1.生鲜码对应于后台管理系统的商品编码，货号对应于后台管理系统的批次号。
2.需要作批次管理的商品主要指后台包装的商品，现称现卖的商品无法做批次管理。
3.收款机前台译码时，如何区分批次和非批次商品呢？有两种方法：(1)可以通过设定不同的部门码来区别，如：不需批次管理的商品的部门码设为 2，需批次管理的商品的部门码设为 3（2）由于两种 18 码中生鲜码的位置和长度相同，可先解析出生鲜码，然后根据生鲜码来区分是批次商品还是不需批次管理的商品。
使用方法：调用 PLU 屏幕会提示输入批次号，输入 (四位 code)，放上重物即可。

10.3全国各大城市代码及重力加速度对照表

城市代码	地区	重力加速度	A/D 补偿值	城市代码	地区	重力加速度	A/D 补偿值
0	厦门	9.7887	/	39	成都	9.7913	-8
1	北京	9.8015	-39	40	昆明	9.7836	16
2	上海	9.7946	-18	41	贵阳	9.7868	6
3	天津	9.8011	-38	42	南宁	9.7877	3
4	重庆	9.7914	-8	43	柳州	9.7985	-30
5	哈尔滨	9.8066	-55	44	郑州	9.7966	-24
6	佳木斯	9.8079	-59	45	洛阳	9.7961	-23
7	牡丹江	9.8051	-50	46	开封	9.7966	-24
8	齐齐哈尔	9.8080	-59	47	武汉	9.7936	-15
9	长春	9.8048	-49	48	汉口	9.7936	-15
10	吉林	9.8048	-49	49	宜昌	9.7933	-14
11	沈阳	9.8035	-45	50	长沙	9.7915	-9
12	大连	9.8011	-38	51	衡阳	9.7907	-6
13	丹东	9.8019	-40	52	广州	9.7883	1
14	锦州	9.8027	-43	53	惠阳	9.7882	2
15	石家庄	9.7997	-34	54	海口	9.7863	7
16	阜新	9.8032	-44	55	南昌	9.7920	-10
17	保定	9.8003	-36	56	九江	9.7928	-13
18	唐山	9.8016	-40	57	福州	9.7891	-1
19	张家口	9.8000	-35	58	杭州	9.7936	-15
20	承德	9.8017	40	59	南京	9.7949	-19
21	山海关	9.8018	-40	60	浦口	9.7951	-20
22	太原	9.7970	-25	61	徐州	9.7967	-25
23	大同	9.7984	-30	62	合肥	9.7947	-18
24	乌兰里哈	9.7994	-33	63	蚌埠	9.7954	-21
25	包头	9.7986	-30	64	安庆	9.7936	-15
26	乌兰浩特	9.8066	-55	65	芜湖	9.7944	-17
27	海拉尔	9.8081	-59	66	济南	9.7988	-31
28	西安	9.7944	-17	67	青岛	9.7985	-30

29	延安	9.7955	-21	68	德州	9.7995	-33
30	宝鸡	9.7933	-14	69	漠河	9.8121	-72
31	潼关	9.7951	-20	70	呼和浩特	9.8066	-55
32	兰州	9.7926	-12	71	岳阳	9.7929	-13
33	西宁	9.7911	-7	72	温州	9.7919	-10
34	银川	9.7961	-23	73	株洲	9.7916	-9
35	乌鲁木齐	9.8015	-39	74	绵阳	9.7913	-8
36	吐鲁番	9.8024	-42	75	深圳	9.7887	0
37	哈密	9.8006	-36	76	湛江	9.7868	6
38	拉萨	9.7799	27	77	台北	9.7900	/

注：

1. 以上所列只是中国主要城市的重力加速度值，其它城市按纬度进行插值换算。
2. 调整重力加速度值要本公司人员或经销商进行
3. 上表中 A/D 补偿值适用于 FTP/PS1 低价秤，收银秤，标签秤的 A/D 值与上表中对应的值相反,例如： 用于 PS1 秤时，武汉 A/D 值为：“-15”，用于标签秤时为“15”。

厦门顶尖电子有限公司——主要产品展示

Arm POS触控秤系列

计价秤/台秤系列

条码标签秤系列

收银秤系列

仪表头系列

扫描秤系列

Arm POS系列(All-in-one)

收款机系列

PC POS系列

打印机系列

无线餐饮系列

条码扫描设备系列

排队叫号系统

POS外设（独立客显、可编程键盘、磁卡、钱箱等）

"云"卡系统读/写卡器系列